90cm gas op glas, dual wok
Professional Series

€ 980

P905LPROGNE

Deze Bertazzoni Professional Serie 90cm gaskookplaat is afgewerkt in stijlvol zwart glas. Met vijf matzwarte monobloc-branders en nauwkeurige metalen bedieningsknoppen, maakt het koken eenvoudig, veelzijdig en nauwkeurig. Een 4kW wokbrander geeft je nog meer power. De gietijzeren pandragers zijn zowel solide als veilig voor veilig gebruik.

Guarda online

Specificaties

Eigenschappen

Vangschaal	
Afmeting	90 cm
Gasbranders	5
Vangschaal type	gas
Vangschaal design	gehard glas
Kookplaat bediening	knoppen
knoppen	massief metaal
Brander type	mat zwart mono-block
Pandrager	gietijzer
Vlambeveiliging	ja
Éénknopsontsteking	ja
Kook zones	
Dual wok	0.48 kW - 5 kW
Grote brander	1.05 kW - 3 Kw
Medium brander	0.60 kW - 1.75 kW
Sudder brander	0.48 kW - 1 kW
Technische specificaties	
Aansluitwaarden	220/240 V - 50/60 Hz - 1 A
Nominaal vermogen	1 W
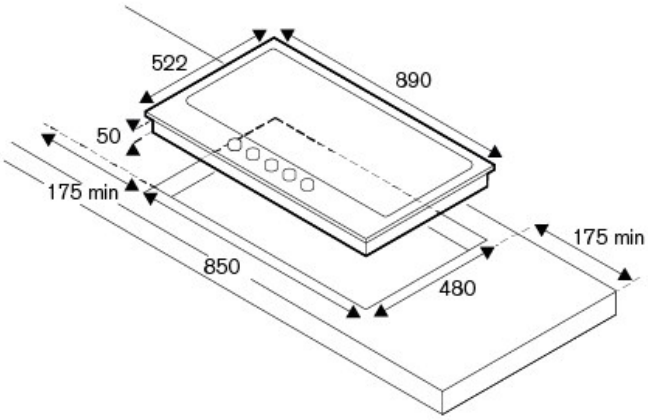
Afmetingen