90 cm geïntegreerde koelkast met vriezer met ijsblokjesmachine en waterdispenser

Professional Series

€ 6.590

RBM90S5FPNS

Deze Bertazzoni inbouwkoelkast van 90 cm is ontworpen en vervaardigd om te voldoen aan de hoogste niveaus van kwaliteit en prestaties.

Deze koelkast heeft een ruime opslagcapaciteit, met 399 L koelkastvolume en 157 L vriezerruimte. Het koelgedeelte is voorzien van 3 legborden waarvan 2 in hoogte verstelbaar en 2 volledig uittrekbare fruit- en groentelades. Verder is hij voorzien van 1 Fresco lade met aparte digitale bediening. Deze zone handhaaft de temperatuur nauwkeurig van -1°C tot +5°C, waardoor de voedingsstoffen, smaken en het uiterlijk van vers voedsel aanzienlijk langer behouden blijven. Dual Cooling Total No Frost biedt een automatische ontdooifunctie voor beide verdampers om te zorgen voor optimale omstandigheden voor het bewaren van voedsel. Het vriesgedeelte heeft 2 metalen lades en een automatische ijsmaker.

De elektronische LED-interface met touch control vereenvoudigt het instellen en bewaken van alle vitale functies. LED-lampen aan de boven- en zijkant zorgen voor een duidelijke verlichting van de binnenruimte. De interne waterdispenser is voorzien van een in-line filter voor hygiënisch schoon drinkwater en ijs.

Gebruikmakend van een van de 3 beschikbare handgreepsets in de stijl van de Professional, Master en Heritage Series, sluit deze koelkast naadloos aan bij andere Bertazzoni apparatuur. Dit zorgt voor een hoogwaardige eenheid in uw keuken. Handgreepsets worden apart verkocht.

Energieklasse E garandeert een extreem laag energieverbruik en levert tegelijkertijd optimale prestatiebeoordelingen.

Guarda online

Specificaties

Eigenschappen

Koelkasten	
Afmeting	90 cm
Koelsysteem	Total no frost
Interface	internal digital LED touch interface
Programma opties	Super cool, super freeze, ice maker, water filter replacement alarm, water dispenser, eco mode, vacation mode, sabbath mode
Verlichting	LED lights on sides and top
Open deur alarm	ja
Afwerking deur	Geïntegreerd
Cabinet finishing	white plastic and stainless steel
Capaciteit koelkast	399 L
Wine racks	1 stationary + 2 height-adjustable
Lade koelkast	1 + 1 with separate temperature control
Deurvakken	3 bins
Capaciteit vriezer	157 L
Vrieslade	2 full extension drawers
Automatic ice maker	ja
Ice production capacity	1,8 kg / 24 h
Water filter	internal
Water supply pressure	Min 0.17 MPa (1.7 bar, 25 PSI) Max 0.55 MPa (5.5 bar, 80 PSI)
Geluidsniveau	41 dbA

Technische specificaties	
Energie klasse	E
Aansluitwaarden	220-240 V , 50/60 HZ
Nominaal vermogen	120 W
Annual energy consumption (kWh)	330

Afmetingen

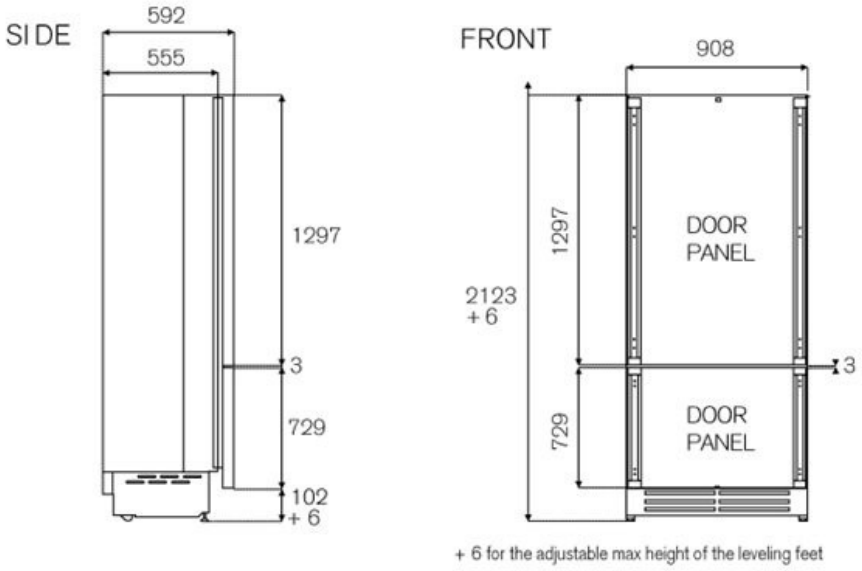
SIDE
592
555
1297
3
729
102
+ 6
FRONT
908
1297
2123
+ 6
DOOR
PANEL
3
729
DOOR
PANEL
+ 6 for the adjustable max height of the leveling feet