90cm inductie, 3 multi zone

Modern Series

€ 1.940

P906IM3G5NE

Deze 90cm inductiekookplaat heeft zes inductiezones. Er zijn drie multizones waarmee u het kookgebied kunt instellen op een specifieke panmaat. Kies uit 15 vermogensniveaus met boosters op alle zones voor een nog snellere bereiding. De ingebouwde timer en slanke sliderbediening maken het eenvoudig om de kookplaat nauwkeurig te bedienen.

Guarda online

Specificaties

Eigenschappen

Vangschaal	
Afmeting	90 cm
Inductie zones	6
Vangschaal type	inductie
Vangschaal design	keramisch glas met facet rand
Kookplaat bediening	tiptoets
Timer	ja
Pauze	ja
Herstel	ja
Automatische temperatuurinstelling	ja
Vermogenstanden	14
Inductie Safety kookplaat	Kinderslot / Restwarmte indicator / Automatisch uitschakelen
Kook zones	
Brugzone	flexi Plus
Linker multizone	380x240mm / 3,3 - 3,7 kW (booster)
Rechter multizone	380x240mm / 3,3 - 3,7 kW (booster)
Midden	380x240mm / 3,3 - 3,7 kW (booster)
Technische specificaties	
Aansluitwaarden	220/240 V - 50/60 Hz
Nominaal vermogen	11 kW
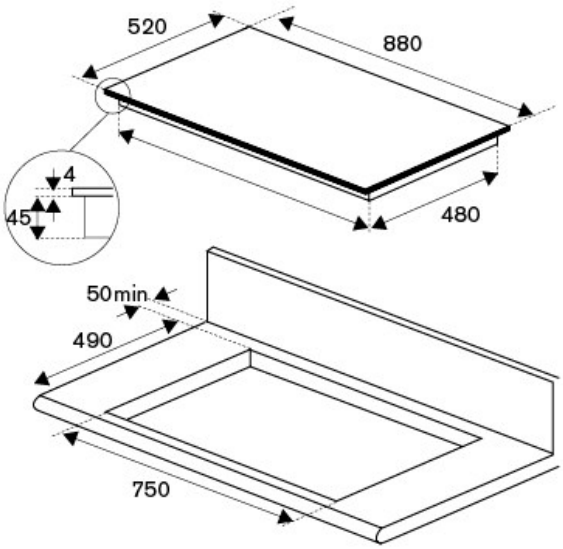
Afmetingen