60x45cm combi stoom oven, display TFT

Modern Series

€ 2.120

F457MODVTX

De Bertazzoni Modern Serie 60x45 cm combi-stoomoven heeft 7 functies en een inhoud van 31ltr. De ovenruimte bestaat uit een volledig roestvrijstalen oppervlakte en met vier niveaus is het meer dan groot genoeg om voor het hele gezin te koken.Het combineert een traditionele oven met hetelucht- en grillopties en d.m.v. Total Steam kunt u snel en gezond koken.De combi-stoom oven kan gemakkelijk bediend worden met een groot gebruiksvriendelijk TFT display. De deur is voorzien van een soft openingssysteem wat zorgt voor een groot gebruikersgemak.

Guarda online

Specificaties

Eigenschappen

Compact oven features	
Speciale functies	rijzen / regenereren (opwarmen, drogen, ontdooien) / sterliseren
Afmeting	60x45 cm
Functies	combi steam / convectie / grill / Reinigen / total steam / turbo
Total volume	31 L
Oven bediening	Tiptoets TFT display
Automatische kook instellingen	15 voorgeprogrameerde kookfuncties
Binnendeur oven	dubbel
Glas binnendeur oven verwijderbaar.	ja
Afwerking binnenoven	roestvrij staal
Kook niveaus oven	2
Deurscharnier	soft-motion
Deurgreep oven	doorzichtig glass
Draadroosters	1
Braadslede	1 roestvrijstaal en + 1 roestvrijstaal geperforeerd
Ovenverlichting	enkel

Technische specificaties	
Energie klasse	A
Aansluitwaarden	220/240 V - 50/60 Hz
Nominaal vermogen	2900 W
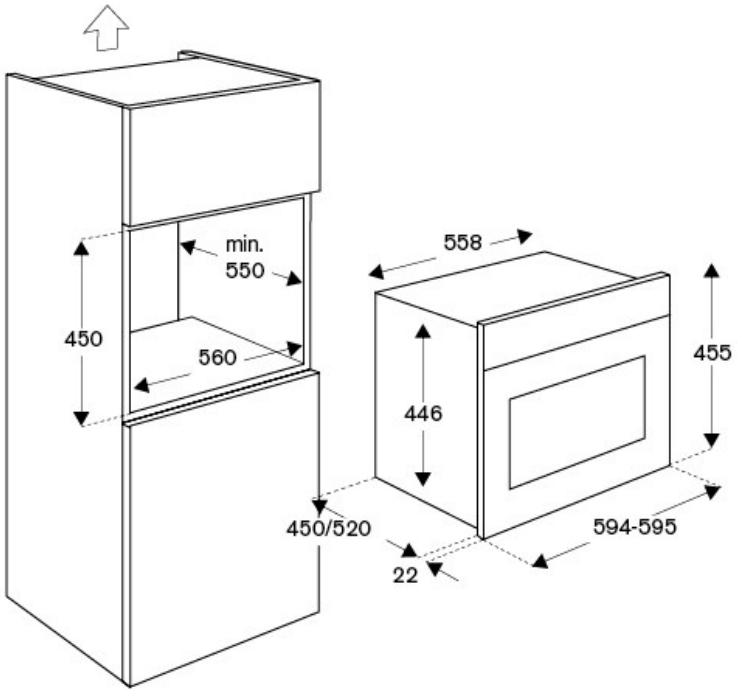
Afmetingen