90 cm 5 inductie elektrische oven top line
Master Series

€ 6.190

MAS95I2EXT

Dit Bertazzoni Master Serie model van 90 cm met dubbele oven biedt veelzijdigheid en voegt stijl toe aan uw keuken. De grote multifunctie oven heeft 11 verschillende functies: van convectie, bakken en grillen tot snel voorverwarmen. De kleine oven heeft 6 functies waaronder een draaispit. De ovendeuren met drievoudige beglazing voorkomt hitteverlies en de soft close scharnieren garanderen een relaxte manier van werken. De kookplaat heeft een inductie kookveld met vijf verschillende verwarmingszones, inclusief een booster functie, pan detectie en een rest warmte indicatie voor elke zone. Een bijpassende afzuigkap en rugwand zijn leverbaar. De kleuren op uw monitor kunnen afwijken, afhankelijk van uw instellingen. Neem contact op met uw dealer voor meer informatie.

Guarda online

Specificaties

Eigenschappen

Vangschaal	
Afmeting	90 cm
Kookzones	5
Inductie zones	5, inclusief 2 flexzones
Vangschaal type	inductie
Kookplaat bediening	knoppen
knoppen	zwart soft grip
Opstaande rand	ja
Kook zones	
Linksvoor	(210 x 200 mm) 1600 W - 1850 W
Linksachter	(210 x 200 mm) 2100 W - 3000 W
Midden	(ø 265 mm) 2300 W - 3000 W
Rechtsvoor	(210 x 200 mm) 1600 W - 1850 W
Rechtsachter	(210 x 200 mm) 2100 W - 3000 W
Oven ruimte	
Oven configuratie	dubbel
Energiebron oven	elektrisch
Type hoofd oven	elektrische multifunctie
Type grill hoofd oven	elektrisch
Functies hoofd oven	bakken / bovenwarmte / convectie / convectie bakken / convectie grill / grill / onderwarmte / ontdooien / ovenlicht / pizza / snel voorverwarmen
Hoofd oven volume	69 l
Hoofd oven convectiesysteem	enkel met verwarmingselement
Energieklasse hoofdoven	A
Type tweede oven	elektrische conventioneel
Type grill tweede oven	elektrisch
Functies tweede oven	bakken / bovenwarmte / Draaispit / grill / onderwarmte / ovenlicht
Tweede oven volume	38 l

Energieklasse tweede oven	A+
Oven bediening	knoppen / thermometer
Binnendeur oven	drievoudig
Glas binnendeur oven verwijderbaar.	ja
Handgreep braadslede	ja
Kook niveaus oven	4
Ovendeur sluiting	standaard
Telescopische geleiders	2 standaard
Draadroosters	3 chromed
Braadslede	2 enamelled
Ovenverlichting	dubbel
Onderzijde	
Opbergruimte	lade
Stelpoten	roestvrij staal
Technische specificaties	
Aansluitwaarden	220/240 V - 50/60 Hz – 3x25 A
Nominaal vermogen	11500 W
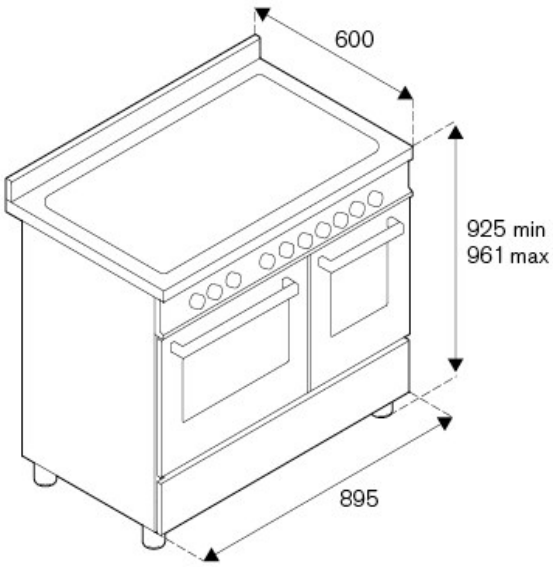
Afmetingen