90 cm wandmodel
Master Series

€ 990

KT90P1AXT

Deze 90 cm roestvrijstalen afzuigkap heeft een enkele motor met drie snelheden plus booster en effectieve roestvrijstalen filters. Elektronische bediening met LED-display maken het eenvoudig om de snelheid in te stellen. De twee heldere LED-lampjes maken het gemakkelijk om te zien wat u aan het doen bent op de kookplaat.De krachtige motor heeft een maximale capaciteit van 750 m3h en heeft de energieklasse A +.

Guarda online

Specificaties

Eigenschappen

Afzuigkap	
Afmeting	90 cm
Type afzuigkap	wandmontage
Bediening afzuigkap	elektronisch met knoppen
Motor	1
Snelheid	3 + booster
Filter type	roestvrijstaal
Verlichting	2 LED
Hood special features	24h function
Verzadigingsalarm	ja
Afwerking afzuigkap	roestvrij staal
Timer	ja
Geluidsniveau	66 dBA
Maximaal afzuigvermogen	750 m3h

Technische specificaties	
Energie klasse	A+
Aansluitwaarden	220/240 V - 50/60 Hz
Nominaal vermogen	272 W
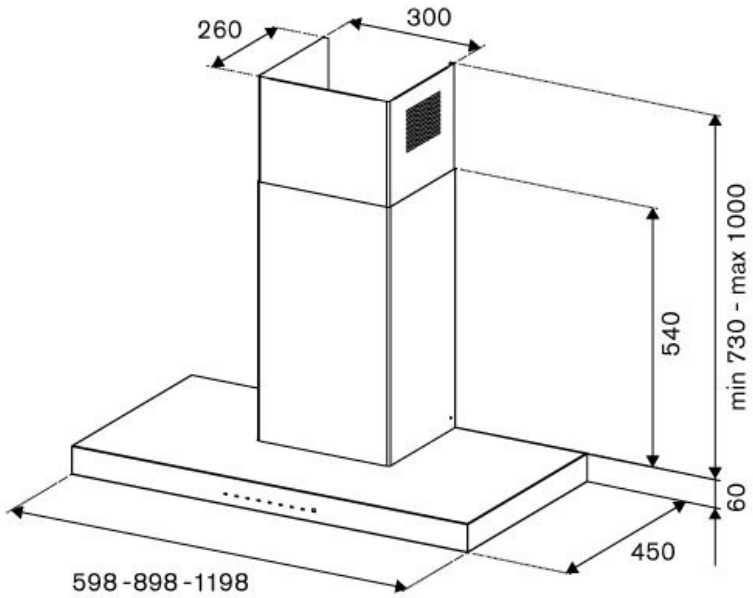
Afmetingen