60cm volledig geïntegreerde afwasautomaat, auto deur open

Heritage Series

€ 1.090

DW6083PRT

De Bertazzoni 60 cm volledig geïntegreerde vaatwasser is groot genoeg voor maximaal 14 couverts in twee korven en een besteklade. Met de tiptoetsbediening met LED-display bedient u 8 programma's, van Eco tot Self-cleaning, met 4 extra functies. De vaatwasser is zeer goed geïsoleerd om het geluidsniveau op een lage 40dB te houden. Automatische deuropening aan het einde van de wascyclus versnelt het droogproces. Zoals alle Bertazzoni-vaatwassers is de energieklasse C.

Guarda online

Specificaties

Eigenschappen

General features	
Afmeting	60 cm
Couverts	15
Interface	Electronische tiptoets bediening met LED dsiplay op de deur
Sproeiarmen	3
Aantal korven	3
Wasprogramma	8 (normal, eco, glass, 90min, auto, hygiene, party wash, self cleanning)
Wasprogramma opties	4 (extra drying, extra hygiene, express, energy save)
Verlichting	LED
Automatic door opening	ja

Technische specificaties	
Aansluitwaarde	975 W
Energie klasse	C
Aansluitwaarden	220-240V/50Hz

Afmetingen

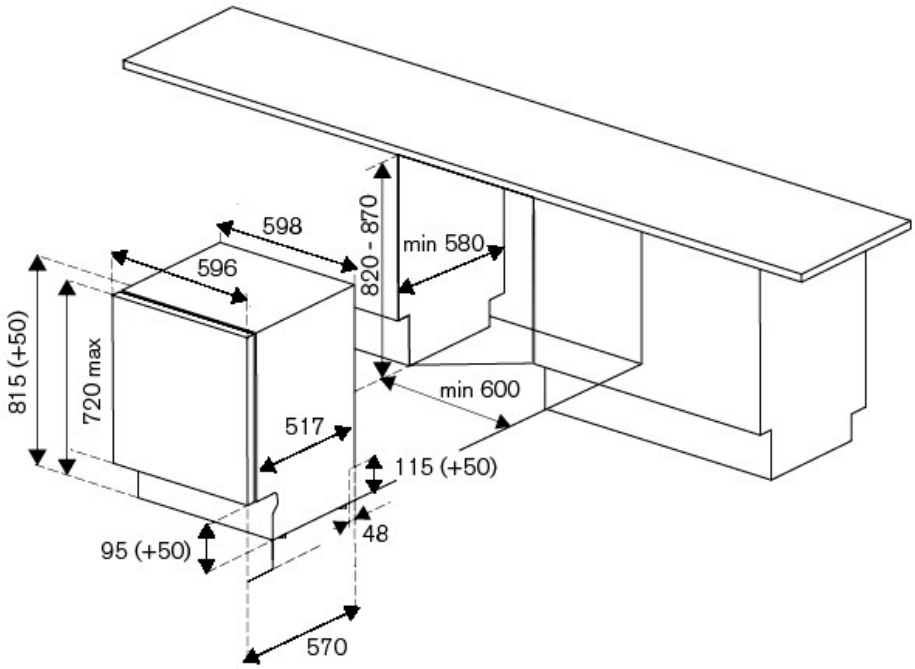
598
596
820 - 870
min 580
815 (+50)
720 max
min 600
517
115 (+50)
48
95 (+50)
570